МС-99.190.00.000СБ

Опора без резины

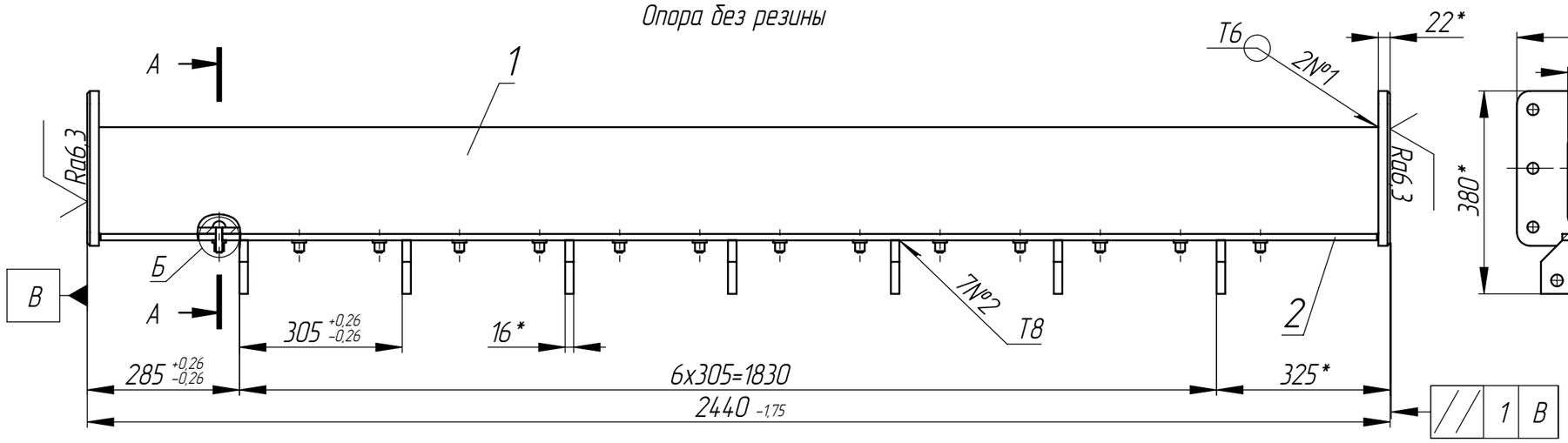

А –А

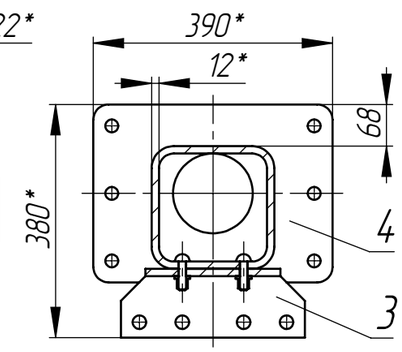

Б (1 : 2)

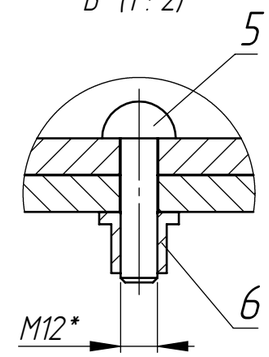

Опора с резиной (1 : 20)

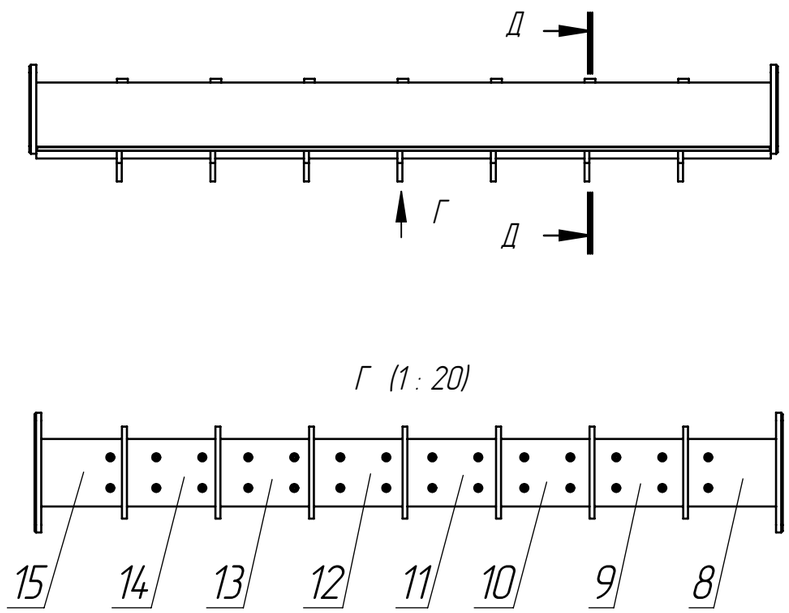

Д–Д (1 : 5)

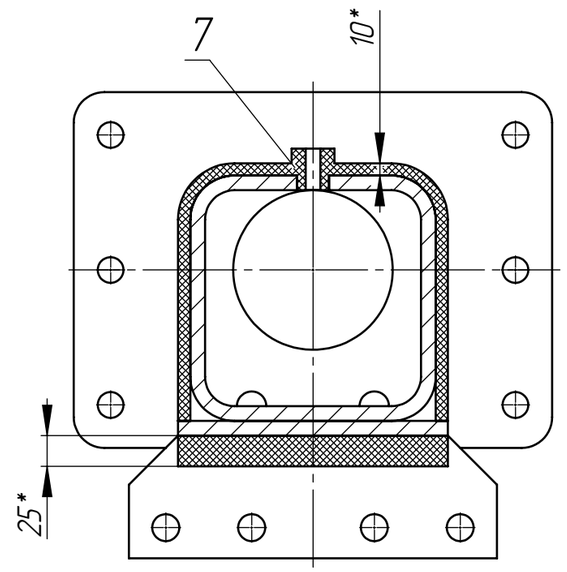

Формат	Зона	Поз.	Обозначение	Наименование	Кол.	Примечание
				Детали		
А3		1	МС-99.190.00.001	Труба	1	
А4		2	МС-99.190.00.002	Полоса	1	
А4		3	МС-99.190.00.003	Пластина	7	
А4		4	МС-99.190.00.004	Фланец	2	
А4		5	МС-99.190.00.005	Винт М12	28	
А4		6	МС-99.190.00.006	Втулка	28	
А4		7	МС-99.190.00.007	Кожух	1	
А4		8	МС-99.190.00.008	Пластина 1	1	
А4		9	МС-99.190.00.009	Пластина 2	1	
А4		10	МС-99.190.00.009-01	Пластина 3	1	
А4		11	МС-99.190.00.009-02	Пластина 4	1	
А4		12	МС-99.190.00.009-03	Пластина 5	1	
А4		13	МС-99.190.00.009-04	Пластина 6	1	
А4		14	МС-99.190.00.009-05	Пластина 7	1	
А4		15	МС-99.190.00.010	Пластина 8	1	

1. Сварка по ГОСТ 5264-80, электрод УОНИ 13/45-3,0 ГОСТ 9467-75.
2. Торты фланцев поз. 4 обработать в сборе.
3. Гуммировать резину по РД 24.023.52-90. Состав резины согласовать с заказчиком.
4. h14, ± IT14/2.
5. *Размеры для справки.

Изм.	Лист.	№ докум.	Подп.	Дата
Разраб.		Богданов		
Пров.		Евстефеев		
Т. контр.				
Н. контр.		Евстефеев		

МС-99.190.00.000СБ

Опора

Лит.	Масса	Масштаб
	298.77	1:10
Лист	Листов 1	

РМП ПАО "Акрон"

Перв. примен. | Справ. № | Подп. и дата | Инв. № дубл. | Взам. инв. № | Подп. и дата | Инв. № подл.

Копировал | Формат А3